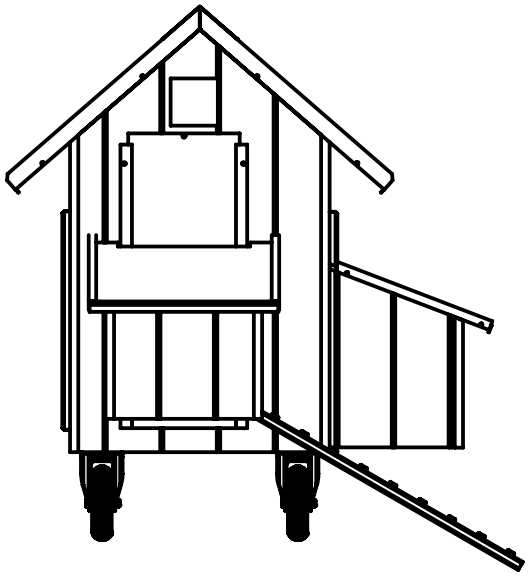

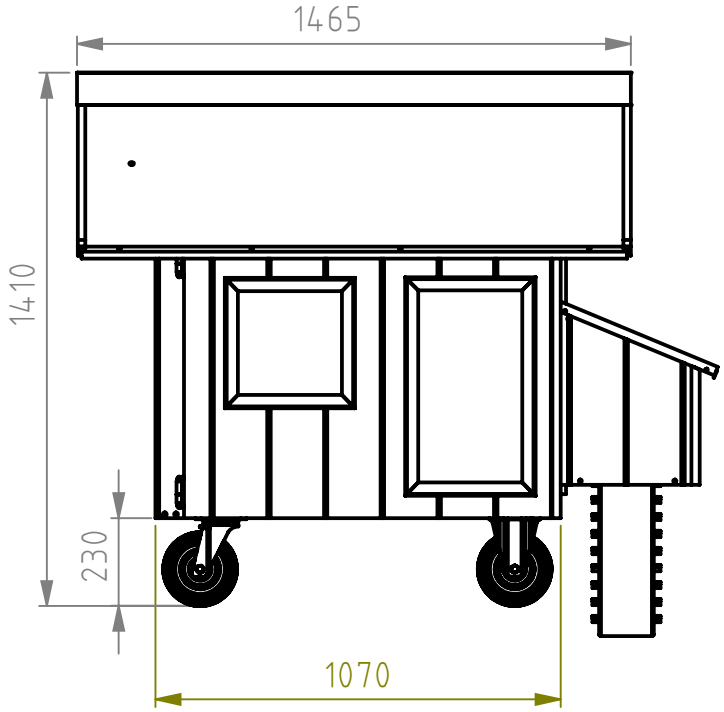

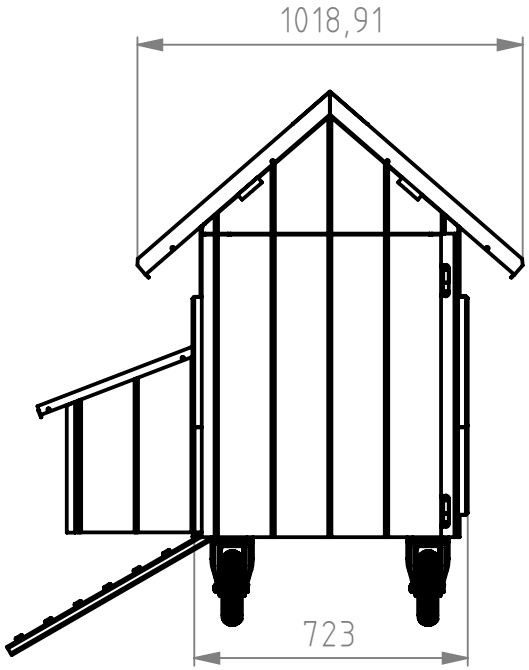

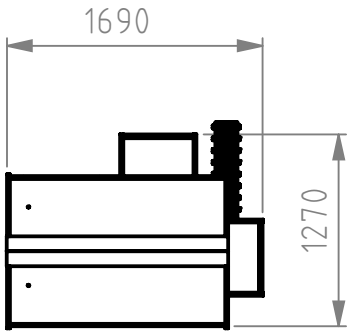

				Allgemein-toleranzen DIN ISO 2768-mK		
					Datum	Name
				Erstellt		
				Geprüft		
				Freigabe		
Rev	Änderung	Datum	Name	Schutzvermerk ISO 16016 beachten		

Rohabmessung:

Werkstoff:

Gewicht (kg): 106.35

Benennung:

Haus-Smaland-kpl-I3H

Artikelnummer:

Status

Format A4

Maßstab 1:50

Blatt / von 1 / 2

Identnummer: 0000657

Weitergabe sowie Vervielfältigung dieses Dokuments, Verwertung und Mitteilung seines Inhalts sind verboten, soweit nicht ausdrücklich gestattet.
Zuwiderhandlungen verpflichten zu Schadenersatz. Alle Rechte für den Fall der Patent-, Gebrauchsmuster- oder Geschmacksmustereintragung vorbehalten